Starlyf®
WINDOW
BLASTER

STARLYF® WINDOW BLASTER is a registered EU/CTM trade mark.
International patents pending. All imitations will be prosecuted.

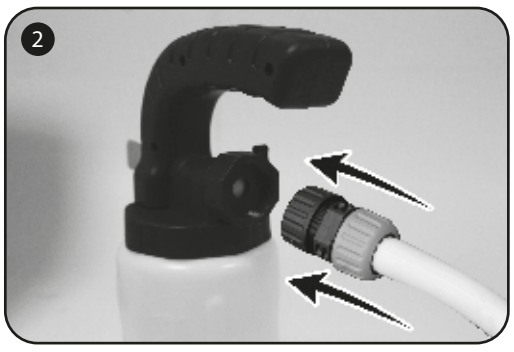

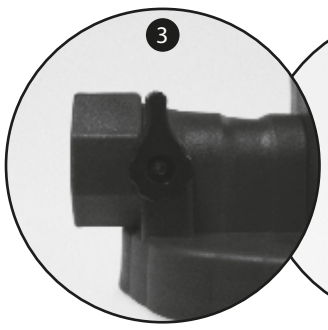

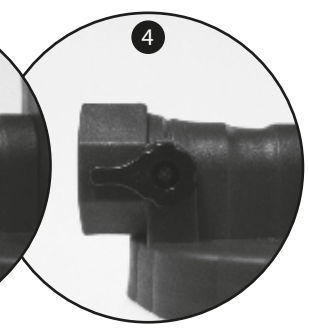

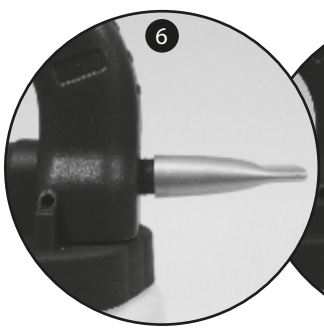

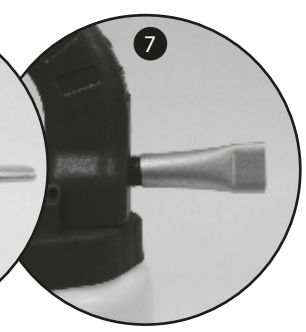

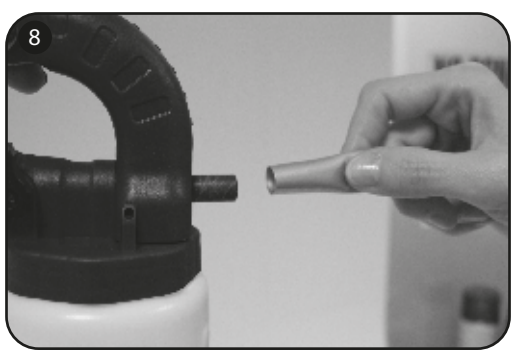

English

WARNINGS:
Causes skin irritation.
Causes serious eye irritation.
Keep out of reach of children.
Read label before use.
Wear protective gloves and eye protection.
IF ON SKIN (or hair): Take off contaminated clothing.
Rinse skin with water/shower. Wash with plenty of soap and water. Call a POISON CENTRE or doctor if you feel unwell.
IF IN EYES: Rinse cautiously with water for several minutes. Remove contact lenses if present and easy to do. Continue rinsing. Immediately call a POISON CENTRE or doctor.
IN CASES OF OBVIOUS OR SUSPECTED EXPOSURE: Immediately call a POISON CENTRE or doctor. If medical advice is needed, have product container or label at hand.
Contains phosphates (>30%), anionic surfactants (5%-15%), non-ionic surfactants (5%-15%), optical brighteners (<5%), fragrances (<5%), LIMONENE, HEXYL CINNAMALDEHYDE, CITRAL. Do not swallow.
Contains: C10-C13-sodium alkylbenzene sulfonate.
In case of accident, consult a poison information service.

DANGER

THE SET CONTAINS:
1 Starlyf® Window Blaster
2 Crystal powder bags (110 g)
2 Adapters
1 Aluminium nozzle
1 Instruction manual

Congratulations on your purchase of the Starlyf® Window Blaster, the window and outdoor surface cleaner. Please read this instruction manual carefully and pay close attention to all the safety instructions before using the product for the first time. Keep this manual on hand for future use.
Before using the product for the first time, please read all these instructions to ensure you use the product correctly.

Do not use Starlyf® Window Blaster with any other cleaning products.
INSTRUCTIONS
Ensure windows are properly closed before you start cleaning.

1.Fill the bottle with warm or hot water (we recommend using tap water) to the MAX mark (875 ml) on the outside of the bottle. Figure 1.
2.Pour the contents of one 110 g bag of Starlyf® Window Blaster crystal powder into the bottle.
3.Attach the end of the hose to the bottle, as shown in Figure 2.
Note: The set comes with two hose adapters. Use the appropriate adapter if your hose cannot be directly connected to the Starlyf® Window Blaster.
4.Important: Close the water valve of your Starlyf® Window Blaster by placing it in the vertical position, as shown in Figure 3.
5.Turn on the water where the hose is connected.

APPLYING CLEANER:
1.Aim the Starlyf® Window Blaster at the surface you want to clean.
2.Open the water valve of your Starlyf® Window Blaster by placing it in the horizontal position, as shown in Figure 4. Rinse the window or surface by spraying it with water from bottom to top.
3.To apply Starlyf® Window Blaster cleaner, cover the ventilation hole with your fingertip, as shown in Figure 5.
4.Spray the surface with Starlyf® Window Blaster cleaner from bottom to top. Then rinse.
DO NOT ALLOW FOAM TO DRY.

RINSE:
1.Remove your finger from the ventilation hole to spray water without cleaner.
You can also rinse the surface with water directly from the hose without attaching the Starlyf® Window Blaster.
2.Rinse from top to bottom until there are no signs of foam. Do not over-rinse.
3.In areas with hard water, use a squeegee or cleaning pad for a perfect finish.

Note: Rinsing is very important. Insufficient rinsing may leave soap residue and over-rinsing may remove polish and leave stains.

ADJUSTABLE ALUMINIUM NOZZLE
-To clean windows, outdoor surfaces, pedestrian paths and driveways, place the nozzle in the horizontal position, as shown in Figure 6.
-To wash cars and other vehicles, place the nozzle in the vertical position, as shown in Figure 7.
We also recommend cleaning vehicle surfaces with a soapy sponge to remove any ingrained dirt. Then rinse with water and dry with a cloth for a perfect finish.
-To clean second-floor windows and outdoor surfaces, remove the nozzle, as shown in Figure 8.

Removing and connecting the nozzle may leave a mark on the Starlyf® Window Blaster.

TIP:
We recommend cleaning in the morning or evening, out of direct sunlight, when temperatures are between 10°C and 29°C. Ensure you rinse the clean surface before the foam dries to avoid leaving a soapy residue.
DO NOT USE on recently painted surfaces or on newly laid pavement.

Maximum bottle capacity: 1000 ml

WARRANTY
This product is covered by a warranty against manufacturing defects subject to the time periods stipulated by the legislation in force in each country.

Australia & New Zealand only
This product has the benefit of certain Consumer Guarantees. These are prescribed by the Australian Consumer Law & the New Zealand Consumer Guarantees Act 1993 both of which provide protection for consumers. There is no express warranty for this product in Australia or New Zealand. The above paragraph refers to other countries.

Español

ADVERTENCIAS:
Provoca irritación cutánea.
Provoca irritación ocular grave.
Mantenga el producto fuera del alcance de los niños.
Lea la etiqueta antes del uso.
Lleve guantes protectores y protección para los ojos.
EN CASO DE CONTACTO CON LA PIEL (o el cabello): Quítese toda la ropa contaminada.
Aclare la piel con agua o duchese. Lávese con agua y jabón abundantes. Llame a un
CENTRO DE TOXICOLOGIA o a un médico si se encuentra mal.
EN CASO DE CONTACTO CON LOS OJOS: Aclárese los ojos cuidadosamente con agua
durante varios minutos. Quítese las lentes de contacto, si las lleva y le resulta fácil. Siga
aclarándose los ojos. Llame inmediatamente a un
CENTRO DE TOXICOLOGIA o a un médico.
EN CASO DE EXPOSICIÓN MANIFIESTA O PRESUNTA: Llame inmediatamente a un
CENTRO DE TOXICOLOGIA o a un médico. Si necesita consejo médico, tenga a mano el
envase o la etiqueta del producto.
Contiene fosfatos (>30 %), tensioactivos aniónicos (5-15 %), tensioactivos no iónicos
(5-15 %), abrillantadores ópticos (<5 %), perfumes (<5 %), LIMONENO, ALDEHIDO
HEXILCINAMICO, CITRAL. No ingerir.
Contiene: C10-C13-sulfonato de alquilbenceno sódico
En caso de accidente, consultar al servició médico de información toxicológica. Teléfono
915620420

PELIGRO

EL SET INCLUYE:
1 Starlyf® Window Blaster
2 x bolsas de polvo de vidrio (110 g)
2 x adaptadores
1 boquilla de aluminio
1 manual de instrucciones

Felicidades por la compra de Starlyf ® Window Blaster, el limpiador de ventanas y superficies exteriores. Antes de empezar a utilizarla, le rogamos leer atentamente a fondo las instrucciones de uso, así como todas las indicaciones de seguridad. Guarde el manual en un lugar accesible para su uso futuro.
Antes de utilizar el producto, por favor lea todas las instrucciones para poder usar el producto correctamente.

No utilice este aplicador con otro producto que no sea Starlyf ® Window Blaster .
INSTRUCCIONES
Si va a limpiar ventanas, primero de todo asegúrese de que estén bien cerradas.

1. Llene la botella con agua templada o caliente (recomendamos agua del grifo) hasta la marca MAX (875 ml) en el exterior de la botella. Fig. 1.
2.Vierta una bolsa de 110gr del polvo Starlyf ® Window Blaster removiendo al mismo tiempo hasta asegurarse de que está disuelto completamente.
3.Enganche la manguera en la botella tal como enseña la Fig. 2.
Nota: El set incluye 2 adaptadores para manguera. Si su manguera no se puede conectar directamente a Starlyf ® Window Blaster utilice el adaptador necesario.
4.Importante: Cierre la válvula del agua de Starlyf ® Window Blaster poniendo la válvula en posición vertical. Fig. 3.
5.Abra el agua del grifo donde está conectada la manguera.

APLICACIÓN DEL JABÓN:
1.Coja Starlyf ® Window Blaster y apunte a la superficie que quiera limpiar.
2.Abra la válvula de agua poniéndola en posición horizontal. (Fig,4) Moje la ventana (o cualquier otra superficie) rociando el agua de abajo hacia arriba.
O simplemente moje la superficie, rociando agua con la manguera. Sin acoplar el Starlyf window blaster
3.Para aplicar el jabón Starlyf ® Window Blaster tape el agujero de ventilación con la punta del dedo tal como muestra la Fig.5
4.Rocíe la superficie a limpiar con el jabón de Starlyf ® Window Blaster de abajo hacia arriba . A continuación enjuague.
NO DEJE QUE SE SEQUE LA ESPUMA.

ENJUAGUE:
1.Para que salga agua sin jabón quite el dedo del agujero de ventilación
O simplemente moje la superficie, rociando agua con la manguera. Sin acoplar el Starlyf window blaster
2.Enjuague de arriba hacia abajo hasta que no haya espuma. No sobre enjuague.
3.En zonas de agua dura utilice un escurridor o una gamuza para un acabado perfecto.

Nota: Enjuagar bien es importantísimo. Un enjuagado insuficiente puede dejar residuos de jabón y un enjuagado excesivo puede remover el abrillantador y dejar manchas.

BOQUILLA DE ALUMINIO AJUSTABLE
-Para lavar ventanas, revestimientos exteriores, entradas peatonales o de coche utilice la boquilla en posición horizontal. Ver Fig. 6.
-Para lavar coches y otros vehículos utilice la boquilla en posición vertical como enseña la Fig.7.
Aconsejamos también ayudar a limpiar las superficies del vehículo con una esponja bien enjabonada para quitar la suciedad si está incrustada. Después enjuagar con agua y secarlo a mano con un trapo para un acabado y cuidado perfecto.
-Para lavar ventanas o revestimientos exteriores de una segunda planta remueva la boquilla tal como enseña la fig.8.

Al sacar y posicionar la boquilla puede dejar marca en el Starlyf Window blaster

CONSEJO:
Recomendamos limpiar sin exponer a la luz directa del sol, por la mañana o al atardecer a temperaturas entre los 10ºC y 29ºC. Asegúrese de enjuagar antes de que la espuma empiece a secarse y así evitar que se queden residuos en la superficie limpiada.
NO UTILIZAR: en superficies recientemente pintadas o en pavimento recientemente sellado.

Capacidad máxima de la botella : 1.000ml

GARANTIA
Este producto queda cubierto por una garantía contra defectos de fabricación sujeta a los plazos de tiempo estipulados por la legislación vigente en cada país.

Français

AVERTISSEMENTS :
Provoque une irritation cutanée.
Provoque de graves lésions oculaires.
Conservez le produit hors de la portée des enfants.
Lire l'étiquette avant utilisation.
Utiliser des gants protecteurs et une protection pour les yeux.
EN CAS DE CONTACT AVEC LA PEAU (ou les cheveux) : Enlever immédiatement tout vêtement contaminé.
Rincer la peau à l'eau ou prendre une douche. Laver abondamment à l'eau savonneuse. Appeler
un CENTRE ANTIPOISON ou un médecin si la personne se sent mal.
EN CAS DE CONTACT AVEC LES YEUX : Rincer soigneusement les yeux à l'eau pendant plusieurs minutes.
Enlever les lentilles de contact le cas échéant, et si cela peut être fait facilement. Continuer de rincer les yeux.
Appeler immédiatement un CENTRE ANTIPOISON ou un médecin.
EN CAS D'EXPOSITION AVÉRÉE OU SUPPOSÉE : Appeler immédiatement un CENTRE ANTIPOISON ou un médecin.
Si un avis médical est nécessaire, garder à porter de main l'emballage ou l'étiquette.
Contient des phosphates (>30 %), des agents de surface anioniques (5-15 %), des agents de surface non ioniques (5-15 %), des agents de blanchiment optique (<5 %), parfums (<5 %), LIMONENE, HEXYLCINNAMALDEHYDE, CITRAL.
CINNAMIQUE D'HEXYL, CITRAL. Ne pas ingérer.
Contenu : C10-C13- alkylbenzène sulfonate de sodium
En cas d'accident, veuillez consulter le centre antipoison.

DANGER

CONTENU DU KIT :
1 Starlyf® Window Blaster
2 x sachets de poudre cristalline (110 g)
2 x adaptateurs
1 embout en aluminium
1 notice d'utilisation

Nous vous remercions de la confiance que vous nous avez témoignée en achetant Starlyf ® Window Blaster, le nettoyant pour fenêtres et surfaces extérieures. Lisez attentivement cette notice, ainsi que toutes les consignes de sécurité, avant d'utiliser ce produit Conservez la notice d'utilisation dans un endroit accessible pour pouvoir la consulter ultérieurement.
Avant toute utilisation, veuillez lire toutes les instructions pour pouvoir utiliser le produit correctement.

N'utilisez pas cet applicateur avec un autre produit que Starlyf ® Window Blaster.
NOTICE D'UTILISATION
Avant de nettoyer des fenêtres, assurez-vous tout d'abord qu'elles soient bien fermées.

1.Remplissez la bouteille d'eau tiède ou d'eau chaude (nous recommandons de l'eau du robinet) jusqu'à la marque qui indique MAX (875 ml) à l'extérieur de la bouteille. Fig. 1.
2.Versez un sachet de 110 g de poudre Starlyf® Window Blaster tout en remuant pour être sûr qu'il se dissolve complètement.
3.Accrochez le tuyau à la bouteille comme indiqué sur la fig. 2.
Remarque : Le kit inclut 2 adaptateurs de tuyau. Si votre tuyau ne peut pas être directement connecté à Starlyf ® Window Blaster, veuillez utiliser l'adaptateur nécessaire.
4.Important : Fermez la valve d'eau de Starlyf ® Window Blaster en plaçant la valve en position verticale. Fig. 3.
5.Ouvrez le robinet d'eau auquel est connecté le tuyau.

APPLICATION DU SAVON :
1.Prenez Starlyf® Window Blaster et visez la surface que vous voulez nettoyer.
2.Ouvrez la valve d'eau en la mettant en position horizontale. (fig. 4) Mouillez la fenêtre (ou toute autre surface) en pulvérisant l'eau de bas en haut.
3.Pour appliquer le savon Starlyf ® Window Blaster, bouchez le trou d'aération avec la pointe du doigt comme indiqué sur la fig. 5
4.Pulvérisez la surface à laver avec le savon Starlyf ® Window Blaster de bas en haut. Puis rincez.
NE LAISSEZ PAS SÉCHER LA MOUSSE.

RINCEZ :
1.Pour que de l'eau claire sorte, enlevez le doigt du trou d'aération.
Ou mouillez tout simplement la surface en arrosant avec le tuyau, sans raccorder le Starlyf® Window Blaster.
2.Rincez de haut en bas jusqu'à ce qu'il ne reste plus de mousse. Ne rincez pas trop fort.
3.Si l'eau est dure, utilisez une raclette ou une peau de chamois pour une finition parfaite.

Remarque : Il est très important de bien rincer. Un mauvais rinçage peut laisser des résidus de savon tandis qu'un rinçage excessif peut enlever le produit de rinçage et laisser des tâches.

EMBOUT EN ALUMINIUM AJUSTABLE
-Pour laver les fenêtres, revêtements extérieurs, entrées des piétons ou des voitures, utilisez l'embout en position horizontale. Voir la fig. 6.
-Pour laver les voitures et autres véhicules, utilisez l'embout en position verticale comme indiqué sur la fig. 7.
Nous vous conseillons également de nettoyer les surfaces du véhicule avec une éponge bien enduite de savon pour enlever la saleté incrustée. Puis rincez et séchez à la main avec un chiffon pour une finition et un entretien parfaits.
-Pour laver les fenêtres ou les revêtements extérieurs d'un deuxième étage, enlevez l'embout comme indiqué sur la fig. 8.

Lorsque vous fixez et enlevez l'embout, vous pouvez laisser des marques sur le Starlyf® Window Blaster.

CONSEIL :
Nous vous recommandons de nettoyer les surfaces lorsqu'elles ne sont exposées à la lumière directe du soleil, le matin ou le soir, à des températures comprises entre 10ºC et 29ºC. Assurez-vous de rincer avant que la mousse commence à sécher pour éviter que des résidus restent sur la surface nettoyée.
NE PAS UTILISER : sur les surfaces peintes récemment ou sur un sol récemment refait.

Contenance maximale de la bouteille : 1.000 ml

GARANTIE
Ce produit est couvert par une garantie contre les défauts de fabrication, dont la durée dépend de la législation en vigueur dans chaque pays.

Deutsch

WARNHINWEISE:
Verursacht Hautreizungen.
Verursacht schwere Augenreizungen.
Das Produkt von Kindern fernhalten.
Lesen Sie vor dem Gebrauch das Etikett.
Tragen Sie Schutzhandschuhe und Augenschutz.
BEI HAUTKONTAKT (bzw. Haarkontakt): Die gesamte verschmutzte Kleidung ausziehen.
Die Haut mit Wasser abspülen bzw. duschen. Mit reichlich Wasser und Seife waschen. Bei Unwohlsein den GIFTNOTRUF oder einen Arzt rufen.
BEI AUGENKONTAKT: Die Augen vorsichtig mehrere Minuten lang mit Wasser ausspülen. Vorhandene Kontaktlinsen nach Möglichkeit entfernen. Augen weiter mit Wasser ausspülen.
Unverzüglich den GIFTNOTRUF oder einen Arzt rufen.
BEI OFFENKUNDIGER ODER MUTMAßLICHER EXPOSITION: Unverzüglich den GIFTNOTRUF oder einen Arzt rufen.
Bei Hinzuziehen eines Arztes die Verpackung bzw. das Etikett bereithalten.
Enthält Phosphate (>30 %), anionische Tenside (5-15 %), nicht ionische Tenside (5-15 %), optische Poliermittel (<5 %), Duftstoffe (<5 %), LIMONEN, CINNAMALDEHYD, CITRAL.
Nicht verschlucken.
Enthält: C10-C13-Natriumdodecylbenzolsulfonat
Im Falle eines Unfalls den ärztlichen Dienst für toxikologische Information anrufen.

GEFAHR

IM LIEFERUMFANG ENTHALTEN:
1 Starlyf® Window Blaster
2 x Beutel Kristallpulver (110 g)
2 x Adapter
1 Aluminiumdüse
1 Gebrauchsanweisung

Herzlichen Glückwunsch zum Kauf von Starlyf ® Window Blaster, dem Reinigungszubehör für Fenster und Außenflächen. Lesen Sie vor dem Gebrauch die Gebrauchsanweisung sowie alle Sicherheitshinweise aufmerksam durch. Bewahren Sie die Anleitung für späteres Nachlesen an einem gut zugänglichen Ort auf.
Für den richtigen Gebrauch des Produkts lesen Sie bitte die gesamte Gebrauchsanweisung durch.

Dieser Applikator darf nur mit Starlyf ® Window Blaster verwendet werden.
GEBRAUCHSANWEISUNG
Für die Fensterreinigung stellen Sie zunächst sicher, dass alle Fenster gut verschlossen sind.

1.Füllen Sie die Flasche mit lauwarmem bzw. heißem Wasser (wir empfehlen Leitungswasser) bis zur Markierung MAX (875ml) auf der Flaschenaußenseite. Abb. 1
2.Füllen Sie einen Beutel mit 110 g Kristallpulver Starlyf ® Window Blaster ein und rühren Sie gleichzeitig um, bis das Pulver vollständig aufgelöst ist.
3.Den Schlauch an der Flasche anbringen wie auf Abb. 2 gezeigt.
Hinweis: Das Set umfasst 2 Schlauchadapter. Wenn Ihr Schlauch nicht direkt an den Starlyf ® Window Blaster angeschlossen werden kann, verwenden Sie den erforderlichen Adapter.
4.Wichtig: Schließen Sie das Wasserventil des Starlyf® Window Blaster, indem Sie das Ventil in eine senkrechte Position bringen. Abb. 3.
5.Öffnen Sie den Wasserhahn, an dem der Schlauch angeschlossen ist.

AUFBRINGEN DES REINIGUNGSMITTELS:
1.Nehmen Sie den Starlyf ® Window Blaster und zielen Sie auf die zu reinigende Oberfläche.
2.Öffnen Sie das Wasserventil, indem Sie dieses in eine waagerechte Position bringen. (Abb. 4) Befeuchten Sie das Fenster (oder sonstige Flächen), indem Sie diese(s) von unten nach oben benetzen.
3.Zum Aufbringen des Reinigungsmittels Starlyf® Window Blaster verdecken Sie die Lüftungsöffnung mit dem Finger, wie auf Abb. 5 gezeigt.
4.Benetzen Sie die zu reinigende Fläche mit dem Reinigungsmittel von Starlyf ® Window Blaster von unten nach oben. Anschließend abspülen.
LASSEN SIE DEN SCHAUM NICHT TROCKNEN.

ABSPÜLEN:
1.Damit Wasser ohne Reinigungsmittel austritt, nehmen Sie den Finger von der Lüftungsöffnung.
Oder befeuchten Sie die Fläche einfach, indem Sie sie mit Wasser aus dem Schlauch benetzen, ohne den Starlyf ® Window Blaster anzuschließen.
2.Von oben nach unten abspülen, bis kein Schaum mehr vorhanden ist. Nicht zu reichlich abspülen.
3.In Gegenden mit hartem Wasser verwenden Sie einen Abzieher oder ein Fensterleder für ein perfektes Ergebnis.

Hinweis: Das korrekte Abspülen ist grundlegend. Ein unzureichendes Abspülen kann Reste des Reinigungsmittels hinterlassen und ein zu reichliches Abspülen kann das Poliermittel entfernen und Flecken hinterlassen.

VERSTELLBARE ALUMINIUMDÜSE
-Zum Reinigen von Fenstern, Außenverkleidungen, Hauseingangsbereichen oder Fahrzeugzufahrten verwenden Sie die Düse in waagerechter Position. Siehe Abb. 6.
-Zum Reinigen von Pkws oder sonstigen Fahrzeugen verwenden Sie die Düse in senkrechter Position, wie auf Abb. 7 gezeigt.
Wir empfehlen, die Fahrzeugreinigung zusätzlich mit einem gut eingeseiften Schwamm zu unterstützen, um möglicherweise verkrusteten Schmutz zu entfernen. Danach mit Wasser abspülen und von Hand mit einem Tuch trocken reiben, um ein perfektes Ergebnis zu erzielen.
-Zur Reinigung von Fenstern oder Außenverkleidungen in einer zweiten Etage entfernen Sie die Düse, wie auf Abb.8 gezeigt.

Durch Abnehmen und Aufsetzen der Düse kann der Starlyf ® Window Blaster ggf. verkratzt werden.

TIPP:
Wir empfehlen eine Reinigung ohne direkte Sonneneinstrahlung am Morgen bzw. in der Abenddämmerung bei Temperaturen zwischen 10 ºC und 29 ºC. Achten Sie darauf, den Schaum abzuspülen, bevor er festtrocknet. So verhindern Sie, dass Rückstände auf der gereinigten Fläche bleiben.
NICHT ZU VERWENDEN: auf neu gestrichenen Flächen oder kürzlich versiegelten Bodenbelägen.

Maximales Fassungsvermögen der Flasche: 1.000 ml

Italiano

AVVERTENZE:
Provoca irritazione cutanea.
Provoca irritazione oculare grave.
Tenere il prodotto fuori dalla portata dei bambini.
Leggere l'etichetta prima dell'uso.
Indossare guanti protettivi e protezioni per gli occhi.
IN CASO DI CONTATTO CON LA PELLE (o i capelli): Rimuovere tutti gli indumenti contaminati.
Risciacquare la pelle con acqua o farsi una doccia. Lavare con abbondante acqua e sapone. Contattare un CENTRO ANTIVELENI o un medico in caso di malessere.
IN CASO DI CONTATTO CON GLI OCCHI: Risciacquare accuratamente gli occhi con acqua per diversi minuti.
In caso di uso di lenti a contatto, se facile, rimuoverle. Continuare a risciacquare gli occhi.
Contattare immediatamente un CENTRO ANTIVELENI o un medico.
IN CASO DI ESPOSIZIONE MANIFESTA O SOSPETTA: Contattare immediatamente un CENTRO ANTIVELENI o un medico.
Se è necessario un parere medico, tenere a portata di mano il contenitore o l'etichetta del prodotto.
Contiene fosfati (>30%), tensioattivi anionici (5-15%), tensioattivi non ionici
(5-15%), sbiancanti ottici (<5%), profumi (<5%), LIMONENE, ALDEIDE
ESILCINNAMICA, CITRAL. Non ingerire.
Contiene: C10-C13-dodecilbenzensolfonato sodico
In caso di incidente, consultare il servizio medico di informazione tossicologica.

PERICOLO

IL SET COMPRENDE:
1 Starlyf® Window Blaster
2 sacchetti di polvere di vetro (110 g)
2 adattatori
1 bocchetta in alluminio
1 manuale di istruzioni

Congratulazioni per l'acquisto di Starlyf ® Window Blaster, il sistema di pulizia per pulire finestre e superfici esterne. Prima d'iniziare a utilizzare il prodotto, leggere attentamente questo manuale di istruzioni e tutte le indicazioni di sicurezza. Riporre il manuale in un luogo facilmente accessibile per eventuali future consultazioni.
Prima di utilizzare il prodotto, leggere tutte le istruzioni al fine di utilizzarlo correttamente.

Non utilizzare questo applicatore con un prodotto diverso da Starlyf ® Window Blaster.
ISTRUZIONI
Per pulire le finestre, innanzitutto assicurarsi che siano ben chiuse.
1.Riempire il flacone con acqua tiepida o calda (si consiglia di utilizzare acqua di rubinetto) fino a raggiungere l'apposita tacca MAX (875 ml) all'esterno del flacone. Fig. 1.
2.Versare un sacchetto da 110 g di polvere Starlyf® Window Blaster mescolandola al contempo, per assicurarsi che si sia totalmente sciolta.
3.Agganciare il tubo flessibile al flacone come mostrato nella Fig. 2.
Nota: il set comprende 2 adattatori per tubi flessibili. Se non si riesce a collegare il proprio tubo flessibile direttamente allo Starlyf ® Window Blaster, utilizzare l'adattatore necessario.
4.Importante: Chiudere la valvola dell'acqua di Starlyf ® Window Blaster girandola in posizione verticale. Fig. 3.
5.Aprire l'acqua del rubinetto a cui è collegato il tubo flessibile.

COME APPLICARE IL SAPONE:
1.Agire con lo Starlyf® Window Blaster sulla superficie che si desidera pulire.
2.Aprire la valvola dell'acqua portandola in posizione orizzontale. (Fig.4) Bagnare la finestra (o qualsiasi altra superficie) spruzzando l'acqua dal basso verso l'alto.
3.Per applicare il sapone Starlyf ® Window Blaster, tappare il foro di sfiato con la punta del dito come mostrato nella Fig.5.
4.Spruzzare la superficie da pulire con il sapone di Starlyf ® Window Blaster dal basso verso l'alto. Quindi, risciacquare.
NON FAR ASCIUGARE LA SCHIUMA.

RISCIACQUO:
1.Per far uscire acqua senza sapone, togliere il dito dal foro di sfiato. O semplicemente, bagnare la superficie spruzzando acqua con il tubo flessibile, senza collegarlo allo Starlyf® Window Blaster.
2.Risciacquare dall'alto verso il basso per eliminare la schiuma. Evitare un risciacquo eccessivo.
3.In zone con acqua dura, utilizzare un tergivetro o una pelle scamosciata per un risultato perfetto.

Nota: È importantissimo risciacquare bene. Un risciacquo insufficiente può lasciare residui di sapone, mentre uno eccessivo può togliere il brillantante e lasciare macchie.

BOCCHETTA IN ALLUMINIO REGOLABILE
-Per lavare le finestre, i rivestimenti esterni, gli accessi pedonali o delle auto, utilizzare la bocchetta in posizione orizzontale. Fig. 6.
-Per lavare auto e altri veicoli, utilizzare la bocchetta in posizione verticale come mostrato nella Fig. 7.
Per una pulizia ottimale, consigliamo di passare una spugna ben insaponata sulle superfici del veicolo, per togliere lo sporco incrostato, se presente. Dopodiché, risciacquare con acqua e asciugare manualmente con un panno per un risultato perfetto.
-Per lavare finestre o rivestimenti esterni al secondo piano, togliere la bocchetta come mostrato nella Fig. 8.

Togliere e mettere la bocchetta può lasciare segni sullo Starlyf® Window Blaster.

CONSIGLIO:
Consigliamo di pulire evitando l'esposizione diretta alla luce del sole, al mattino o alla sera, a temperature tra 10 °C e 29 °C. Assicurarsi di sciacquare prima che la schiuma inizi ad asciugarsi, per evitare che rimangano residui sulla superficie pulita.
NON UTILIZZARE: su superfici appena riverniciate o su pavimenti posati da poco.

Capacità massima del flacone: 1.000 ml

GARANZIA
Questo prodotto è garantito contro ogni difetto di fabbricazione per il tempo previsto dalla legislazione vigente.

Português

ADVERTÊNCIAS:
Provoca irritação cutânea.
Provoca irritação ocular grave.
Manter o produto fora do alcance das crianças.
Ler o rótulo antes de utilizar.
Usar luvas protetoras e proteção para os olhos.
EM CASO DE CONTACTO COM A PELE (ou o cabelo): Retirar toda a roupa contaminada.
Enxaguar a pele com água ou tomar um duche. Lavar com água e sabão abundantes. Ligar para o CENTRO DE INFORMAÇÃO ANTIVENENOS ou para um médico em caso de indisposição.
EM CASO DE CONTACTO COM OS OLHOS: Enxaguar os olhos cuidadosamente com água durante vários minutos.
Retirar as eventuais lentes de contacto, se for possível. Continuar a enxaguar os olhos.
Ligar imediatamente para o CENTRO DE INFORMAÇÃO ANTIVENENOS ou para um médico.
EM CASO DE EXPOSIÇÃO MANIFESTA OU PRESUMIVEL: ligar imediatamente para o CENTRO DE INFORMAÇÃO ANTIVENENOS ou para um médico.
Se for necessário aconselhamento médico, ter disponível a embalagem ou o rótulo.
Contém fosfatos (>30 %), tensioativos aniónicos (5 % a 15 %), tensioativos não iónicos
(5 % a 15 %), abrilhantadores óticos (<5 %), perfumes (<5 %), LIMONENO, ALDEIDO
HEXILCINÂMICO, CITRAL. Não ingerir.
Contém: C10-C13-sulfonato de alquilbenzeno de sódio
Em caso de acidente, contactar o centro de informação antivenenos.

PERIGO

O CONJUNTO INCLUI:
1 Starlyf® Window Blaster
2 x sacos de pó de vidro (110 g)
2 x adaptadores
1 bocal de alumínio
1 manual de instruções

Parabéns pela compra do Starlyf ® Window Blaster, um limpador de janelas e superfícies exteriores. Antes da primeira utilização, deve ler atentamente as instruções, bem como todas as indicações de segurança. Guarde o manual num lugar acessível para consultas futuras.
Leia primeiro todas as instruções para utilizar o produto corretamente.

Não utilize este aplicador num produto diferente do Starlyf ® Window Blaster.
INSTRUÇÕES
Se quiser limpar as janelas, primeiro certifique-se de que estão bem fechadas.

1.Encha a garrafa com água tépida ou quente (recomendamos água da torneira) até à marca MAX (875 ml) no exterior da garrafa. Fig. 1.
2.Deite um saco de 110 g do pó Starlyf® Window Blaster, mexendo ao mesmo tempo até comprovar que está completamente dissolvido.
3.Ligue a mangueira à garrafa como indica a Fig. 2.
Nota: O conjunto inclui dois adaptadores para mangueira. Se não puder conectar diretamente a mangueira ao Starlyf ® Window Blaster, utilize o adaptador necessário.
4.Importante: Feche a válvula da água do Starlyf ® Window Blaster, colocando-a na posição vertical. Fig. 3.
5.Abra a água da torneira onde a mangueira estiver conectada.

APLICAÇÃO DO DETERGENTE:
1.Segure no Starlyf® Window Blaster e aponte para a superfície que quiser limpar.
2.Abra a válvula de água, colocando-a na posição horizontal. (Fig. 4). Molhe a janela (ou qualquer outra superfície), pulverizando a água de baixo para cima.
3.Para aplicar o detergente Starlyf ® Window Blaster, tape o orifício de ventilação com a ponta do dedo, como mostra a Fig. 5.
4.Pulverize a superfície a limpar com o detergente do Starlyf ® Window Blaster de baixo para cima. Enxague em seguida.
NÃO DEIXE SECAR A ESPUMA.

ENXAGUAR:
1.Para sair água sem detergente, retire o dedo do orifício de ventilação.
Ou molhe simplesmente a superfície, pulverizando a água com a mangueira. Sem acoplar o Starlyf® Window Blaster.
2.Enxague de cima para baixo até não haver espuma. Não enxague em excesso.
3.Em zonas de água dura, utilize um escorredor ou uma camurça para obter um acabamento perfeito.

Nota: Enxaguar bem é importantíssimo. Um enxaguamento insuficiente pode deixar resíduos de detergente e um enxaguamento excessivo pode remover o abrilhantador e deixar manchas.

BOCAL DE ALUMÍNIO REGULÁVEL
-Para lavar janelas, revestimentos exteriores, entradas pedonais ou de automóvel, utilize o bocal na posição horizontal. Ver Fig. 6.
-Para lavar automóveis e outros veículos, utilize o bocal na posição vertical, como indica a Fig. 7.
Recomendamos também que limpe as superfícies do veículo com uma esponja bem ensaboada para remover a eventual sujidade incrustada. Depois de enxaguar com água, seque manualmente com um pano para obter um acabamento e uma proteção perfeitas.
-Para lavar as janelas ou revestimentos exteriores de um segundo andar, remova o bocal, como indica a Fig. 8.

Ao retirar e posicionar o bocal, pode deixar marcas no Starlyf® Window Blaster.

CONSELHO:
Recomendamos limpar sem expor à luz direta do sol, de manhã ou ao entardecer, com temperaturas entre 10 ºC e 29 ºC. Certifique-se de que enxagua antes de a espuma começar a secar e assim evita que fiquem resíduos na superfície limpa.
NÃO UTILIZAR: em superfícies recém-pintadas ou em pavimento recém-impermeabilizado.

Capacidade máxima da garrafa: 1000 ml

GARANTIA
Este produto está coberto por uma garantia contra defeitos de fabrico sujeita aos prazos estipulados pela legislação em vigor em cada país.

Nederlands

WAARSCHUWINGEN:
Veroorzaakt huidirritatie.
Veroorzaakt ernstige oogirritatie.
Houd het product buiten het bereik van kinderen.
Lees voor het gebruik het etiket.
Gebruik beschermende handschoenen en oogbescherming.
BIJ CONTACT MET DE HUID (of het haar): Alle vervuilde kleding uittrekken.
De huid met water afspoelen of douchen. Wassen met veel water en zeep. Als de persoon zich onwel voelt, een
TOXICOLOGISCH CENTRUM of een arts raadplegen.
BIJ CONTACT MET DE OGEN: De ogen zorgvuldig met water uitspoelen
gedurende enkele minuten. In voorkomend geval en indien goed mogelijk, contactlenzen uitdoen. Verdergaan
met het uitspoelen van de ogen. Onmiddellijk een TOXICOLOGISCH CENTRUM of een arts raadplegen.
IN GEVAL VAN DUIDELIJKE OF VERMEENDE BLOOTSTELLING: Onmiddellijk een
TOXICOLOGISCH CENTRUM of een arts raadplegen. Heeft u medische hulp nodig, houd dan
de verpakking of het etiket bij de hand.
Bevat fosfaten (>30%), anionische oppervlakte-actieve stoffen (5-15%), niet-ionische oppervlakte-actieve stoffen
(5-15%), optische witmiddelen (<5%), parfum (<5%), LIMONEEN,
HEXYLCINNAMALDEHYDE, CITRAL. Niet innemen.
Bevat: C10-C13-natriumalkylbenzeensulfonaat
Bij ongevallen de medische toxicologische informatiedienst raadplegen.

GEVAAR

DE SET BESTAAT UIT:
1 Starlyf® Window Blaster
2 zakjes kristalpoeder (110 g)
2 adapters
1 aluminium mondstuk
1 gebruiksaanwijzing

Gefeliciteerd met de aanschaf van Starlyf ® Window Blaster, het hulpmiddel om ramen en buitenoppervlakken te reinigen. Lees voor het gebruik de gebruiksaanwijzingen en de veiligheidsinstructies aandachtig door. Bewaar de handleiding op een toegankelijke plaats zodat u hem in de toekomst nogmaals kunt raadplegen
Lees voordat u het product gebruikt alle instructies om het product op de juiste wijze te kunnen gebruiken.

Gebruik dit apparaat niet met andere producten dan Starlyf ® Window Blaster.
INSTRUCTIES
Als u ramen gaat wassen, controleer dan eerst of die goed gesloten zijn.

1.Vul de fles met lauw of warm water (wij raden kraanwater aan) tot aan het merkteken MAX (875 ml) aan de buitenkant van de fles. Afb. 1.
2.Strooi er een zakje van 110 g Starlyf® Window Blaster-poeder in en roer dit door totdat het helemaal is opgelost.
3.Sluit de slang aan op de fles, zoals te zien is op Afb. 2.
Opmerking: In de set zijn 2 slangadapters meegeleverd. Als de slang niet rechtstreeks op de Starlyf ® Window Blaster kan worden aangesloten, gebruik dan de passende adapter.
4.Belangrijk: Sluit de waterklep van de Starlyf ® Window Blaster door de klep verticaal te zetten. Afb. 3.
5.Doe de waterkraan waaraan de slang is aangesloten open.

AANBRENGEN VAN DE ZEEP:
1.Pak de Starlyf® Window Blaster en richt hem naar het oppervlak dat u wilt schoonmaken.
2.Open de waterklep door hem horizontaal te houden. (Afb. 4) Maak het raam (of een willekeurig ander oppervlak) nat door het water van onder naar boven te sproeien.
3.Om de zeep in de Starlyf ® Window Blaster te gebruiken moet u de ventilatieopening afdekken met de vingertop, zoals te zien is op Afb. 5
4.Besproei het te reinigen oppervlak van onder naar boven met de Starlyf ® Window Blaster-zeep. Spoel het vervolgens af.
ZORG ERVOOR DAT HET SCHUIM NIET OPDROOGT

AFSPOELEN:
1.Haal de vingertop van de ventilatieopening af, zodat er water zonder zeep uitkomt
Of maak het oppervlak simpelweg nat door er met de slang water op te sproeien. Zonder de Starlyf® Window Blaster aan te koppelen.
2.Spoel van boven naar beneden af totdat er geen schuim meer is. Spoel niet te veel af.
3.Gebruik in gebieden met hard water een zeem of een doekje voor de perfecte afwerking.

NB: Goed afspoelen is heel belangrijk. Als u niet goed genoeg afspoelt kunnen er zeepresten achterblijven en als u te veel spoelt kan het glansproduct wegspoelen en vlekken achterlaten.

VERSTELBAAR ALUMINIUM MONDSTUK
-Gebruik het mondstuk horizontaal bij het wassen van ramen, buitenbekledingen, deuren of garagedeuren. Zie Afb. 6.
-Om auto´s en andere voertuigen te wassen gebruikt u het mondstuk in verticale stand, zoals te zien is op Afb. 7.
Wij raden aan om de oppervlakken van de auto ook met een spons met ruim zeepsop te wassen, om afgezet vuil te verwijderen. Spoel vervolgens af met water en droog met de hand met een doek voor een perfecte afwerking en verzorging.
-Om ramen of buitenbekledingen van bovenverdiepingen te wassen verwijdert u het mondstuk zoals te zien is op afb. 8.

Het verwijderen en plaatsen van het mondstuk kan sporen achterlaten op de Starlyf® Window Blaster.

TIP:
Wij raden aan om niet schoon te maken in direct zonlicht, maar ´s morgens of ´s avonds bij een temperatuur tussen 10ºC en 29ºC. Spoel het schuim goed af, voordat het begint te drogen. Zo voorkomt u dat er resten achterblijven op het schone oppervlak.
NIET GEBRUIKEN: Op pasgeverfde oppervlakken of net gesealde plavuizen.

Maximale inhoud van de fles: 1.000 ml

GARANTIE
Voor dit product geldt een garantie tegen fabricagefouten gedurende de periode die in de wetgeving van elk betreffend land is vastgelegd.

Distributed by Industex, S. L.
CIF B08984056

Industex, s.l.
Av. P. Catalanes 34, 8º planta
08950 Esplugas de Llobregat
Barcelona - Spain
e-mail: industex@industex.com
www.industex.com
(+34) 93 254 71 00

17 rue de la Garenne
CS 90021 St-OUEN L'AUMONE
95046 CERGY PONTOISE CEDEX
FRANCE
venteo@venteo.fr
www.venteo.fr
(+33) 1 34258551

ISL GmbH
Edewechter Landstrasse 55
D 26131 Oldenburg Germany
www.isl-de.com
+49 (0) 441 95 07 08-0

ISL ITALY S.r.l.
P.IVA: 06919170966
Via Donizetti 3
20122 Milano- Italia
www.isl-italy.com
industex@industex.com
+39 02 668 23 708

PO Box 202, Spit Junction NSW
2088, Australia
Best Direct (International) Benelux B.V.
Sint Janstraat 25a
1251 KZ Laren
www.best-direct.nl
Best Direct International ltd,
Asiakaspalvelu - Suomi:
029 193 0300 www.bestdirect.fi
Kundtjänst - Sverige:
077 033 0300 www.bestdirect.se

Made in Spain
Fabricado en España
Fabriqué en Espagne
Hergestellt in Spanien
Made in Spagna
Fabricado na Espanha
Gefabriceerd in Spanje